COMUNE DI TRICASE
Provincia di Lecce

Piano di Lottizzazione

comparto 1- zona C3
Località "Mazzi" Lucugnano

- PROGETTO ESECUTIVO -
adeguato alle prescrizioni ANAS
Prot.: CBA-0004380-P del 07/02/2014
e della II commissione urbanistica

Scala 1:500

OPERE DI URBANIZZAZIONE PRIMARIA
"RETE DI ENERGIA ELETTRICA E PUBBLICA ILLUMINAZIONE"

Tav.12

Proprietari:

PROGETTISTI:
Arch. Mario Rizzo

Geom. Rocco Maggiore

Data: dicembre 2015

Particolare di lampione e derivazione in pozzetto
Scala 1:20

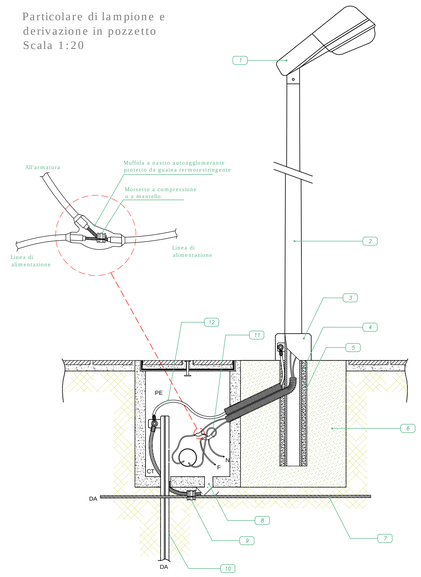

PUBBLICA ILLUMINAZIONE

LEGENDA

1. Armatura IP54 in doppio isolamento
2. Palo in acciaio
3. Collare in calcestruzzo
4. Riempimento con sabbia costipata
5. Tubo in PVC o in calcestruzzo
6. Basamento di fondazione in calcestruzzo
7. Corda nuda in rame 1G35
8. Foro di drenaggio
9. Morsetto a compressione
10. Picchetto in acciaio zincato
11. Cavo unipolare con guaina tipo FG7R
12. Cavo unipolare tipo N07V-K

Particolare cassetta di derivazione da esterno
scala 1:10

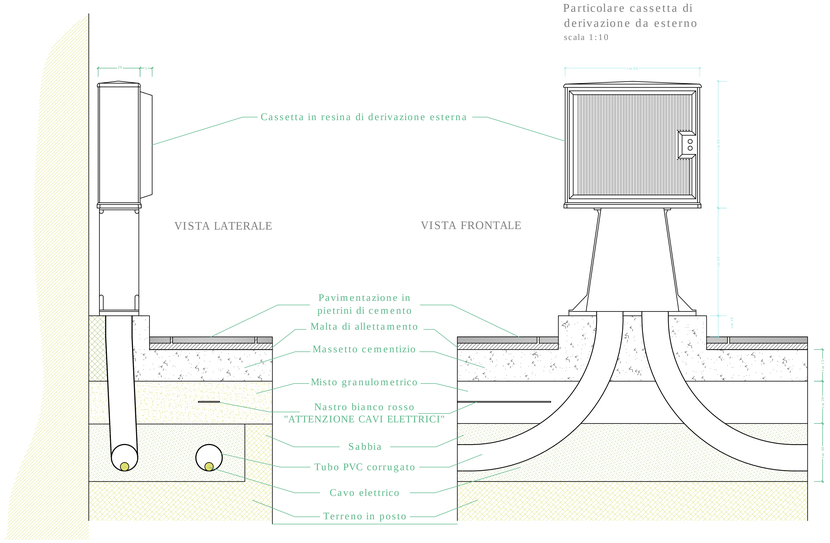

LEGENDA
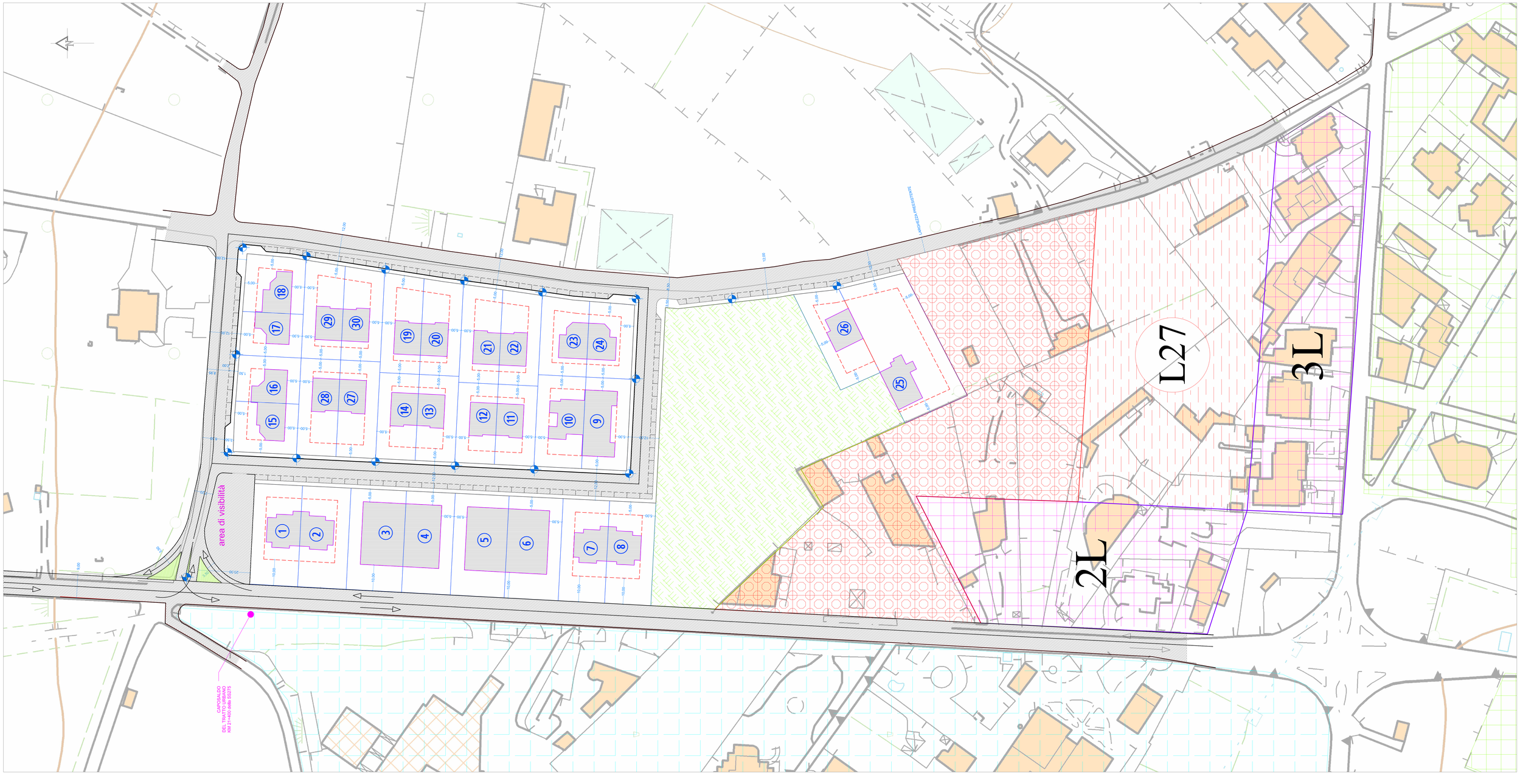
- limite di comparto
- Corpo Illuminante comprensoriale di progetto
- delimitazionee numerazione progressiva dei lotti
- sagome di massimo ingombro e distacchi minimi
- S.S. — aree comprensoriali a Standard: attrezzature e verde pubblico
- Intersezione stradale a raso canalizzata ed adiacente area a standard a parcheggio ***"P1"*** tale da garantire adeguata visibilitàcon la SS 275
- P.1 — aree comprensoriali a Standard parcheggi a nastro "***P2-P6"*** e viabilità di comparto
- Aree compromesse da escludere da comparto
- L27 — zona B contornata in verde (DGR.4028/1979) soggetta alla prevetva redazione ed approvazione di uno strumento esecutivo
- 3L — zone urbanisticamente definite come individuate nel **3° P.P.A.** Adeguato alle prescr.della IIa Commissione del 23/02/1999
- **Zone B** completamento edilizio
- **Zone D** industriali/artigianali
- **Zone E** agricole